深圳市科盈泰克科技有限公司

Shenzhen QuawinTEC Technology Co., Ltd.

地址：深圳市宝安23区艾可工业园1号厂房C栋3楼

电话:+86-755-86277191 传真:+86-755-86277151 Email:sales@quawin.com

产品特性(Product Features)	产品图片(Product Pictures)

1000~1500W 军品级超低温半电压电池充电器

- 额定输入电压： AC 180～264V With PFC
- 额定频率：45～65HZ
  功率因数：≥0.98
- 输出电压：12V～90V
- 输出电流：60a（最大）
  满载效率：≥90%
- 机械冲击及抗震等级：10～50HZ 2G 10 分钟/周期，X，Y，Z 轴各 60 分钟
  工作温度：-40ºC～55ºC（-40ºF～+131ºF）
  储存温度：-40ºC～+85ºC（-40ºF～185ºF）
  产品尺寸(mm)：(长)312x(宽)140x(高)90
- 可选功能：对具有超级电容的电池组可0V开始充电
- 产品净重：3.2kg



典型型号(A Typical Model)

充电器型号 Model		输入电压(V) Input Voltage	电池电压(V) Battery Voltage	充电电压(V) Charging Voltage	最高充电电流(A) Charging Current
QW128-600-FM	磷酸铁锂 (LiFePO4)	180～264V	12.8(4S)	14.6	60
QW256-500-FM			25.6(8S)	29.2	50
QW384-300-FM			38.4(12S)	43.8	30
QW512-250-FM			51.2(16S)	58.4	25
QW640-200-FM			64(20S)	73	20
QW768-150-FM			76.8(24S)	87.6	15
QW148-600-LM	三元锂电 (Lithium)		14.8(4S)	16.8	60
QW259-500-LM			25.9(7S)	29.4	50
QW370-300-LM			37(10S)	42	30
QW481-250-LM			48.1(13S)	54.6	25
QW629-200-LM			62.9(17S)	71.4	20
QW740-150-LM			74(20S)	84	15
QW120-600-SM	铅酸电池 (Lead Acid)		12(1S)	14.7	60
QW240-500-SM			24(2S)	29.4	50
QW360-300-SM			36(3S)	44.1	30
QW480-250-SM			48(4S)	58.8	25
QW600-200-SM			60(5S)	73.5	20
QW720-150-SM			72(6S)	88.2	15

产品参数(Product Parameters)

额定输入电压:	180～264V AC	机械冲击及抗震等级：	10～50HZ 2G 10 分钟/周期，X，Y，Z 轴各 60 分钟
额定频率：	45～65HZ	工作温度：	-40ºC～55ºC（-40ºF～+131ºF）
功率因数：	≥0.98	储存温度：	-40ºC～+85ºC（-40ºF～185ºF）
输出电压：	12V～90V	产品尺寸：	(L)312x(W)140x(H)90
输出电流：	60A（Max）	产品净重：	3.2kg
满载效率：	≥90%	认证:	CE FCC RoHs
保护特性：	过热保护 当充电器内部温度达到过温保护点时，充电器自动停止，充电指示灯（红色）闪亮告警		
	短路保护 当充电器输出意外发生短路时，充电器自动关闭输出		
	极性反接保护 当电池反接时，充电器会自动切断内部电路与电池的链接		
	电池断路保护， 当电池内部断路，电池无法充满到 100%时 充电器计时关机		
应用范围:	主要用于电动摩托车/高尔夫球车/观光车/清洁车/低速车等		

产品尺寸图(Product Size Drawing)	包装方式(The Packing Way)

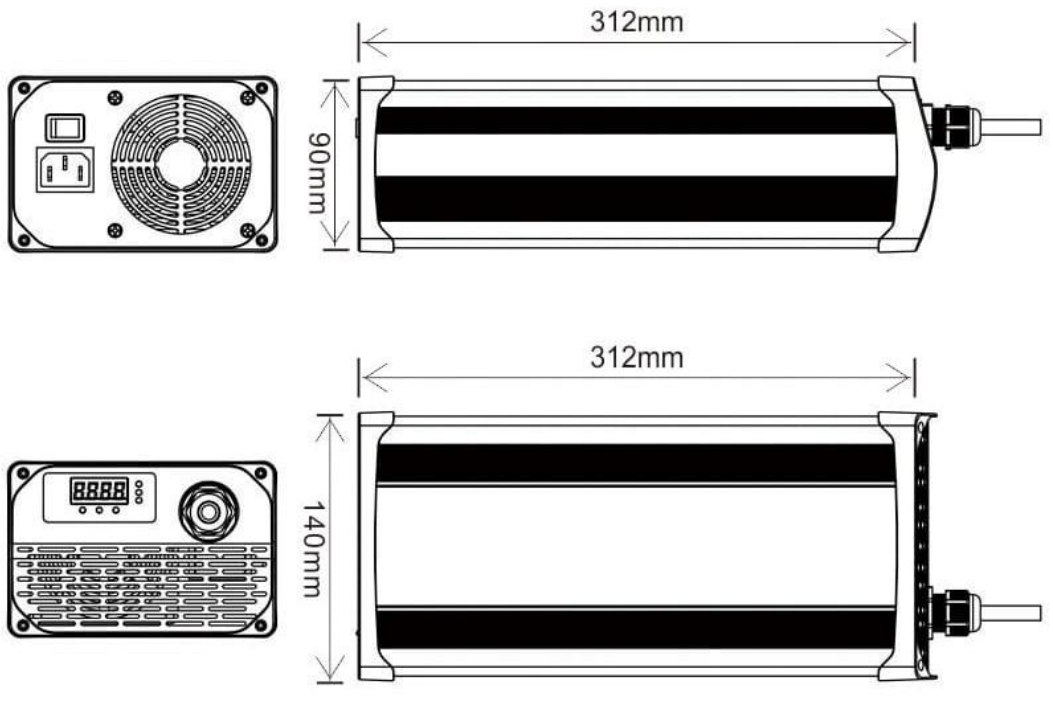

3.2kg/pcs
4pcs/Carton
Carton size: 475*422*375mm

AC输入接头(AC input connector)



DC输出接头(DC output connector)

